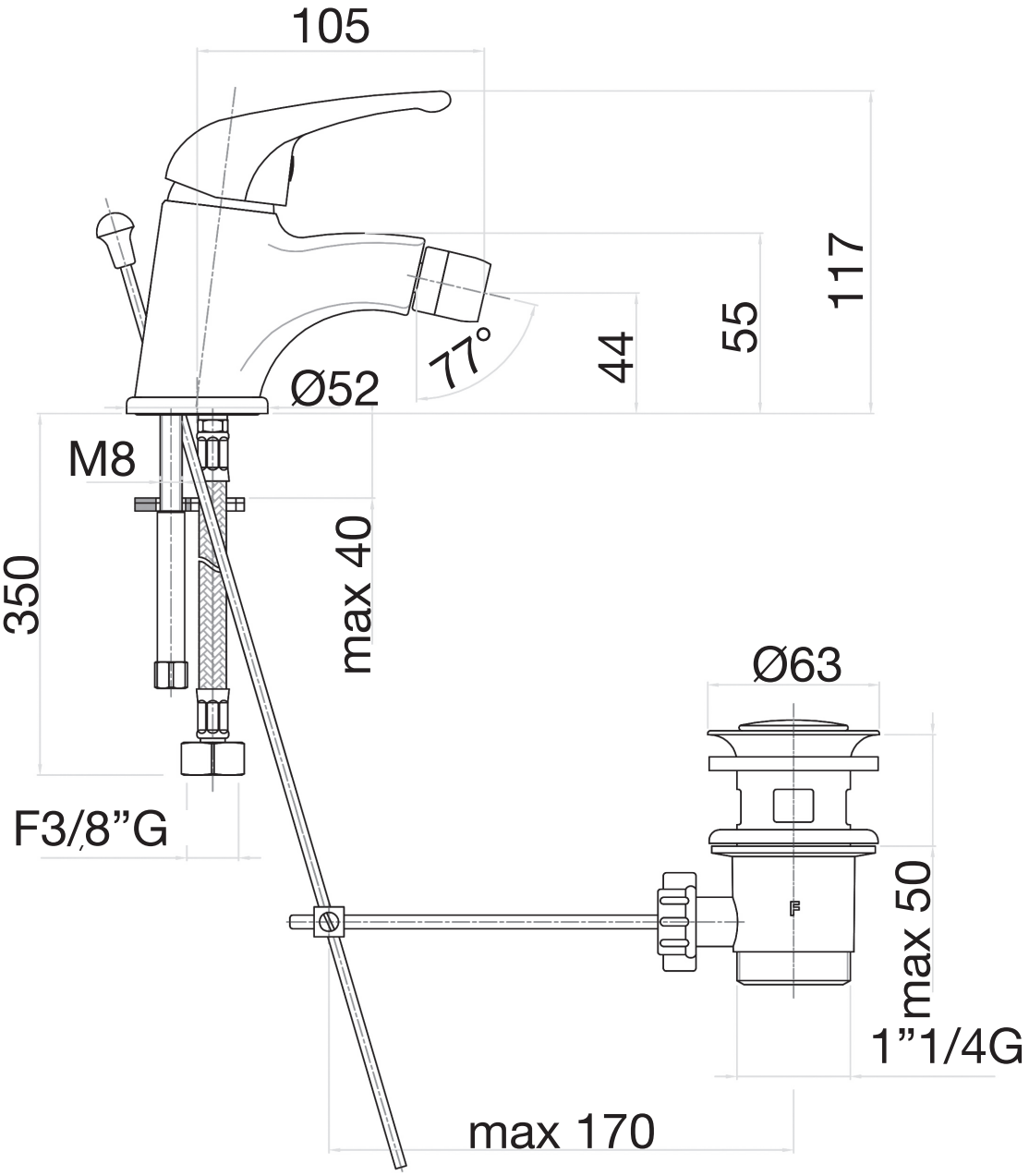

Descrizione	Serie	
Miscelatore bidet, scarico aut. 1”1/4, flex cm 35 3/8”F.	ALTURA	

fiore rubinetterie
Via Maggiate, 69/C - 28021 Borgomanero (NO), Italy
Phone: +39 0322.840711 - Email: fiore@fiore.it

Codice
41CR3710 01

Disegni, modelli, marchi, prototipi e/o progetti sono protetti a norma di legge e non sono commerciabili e sono di proprietà di Fiore s.r.l. e vanno consentiti solo dietro specifica autorizzazione scritta. Ogni violazione sarà perseguita a norma di legge. Drawings, models, trademarks, prototypes and/or projects are protected by law and are not for sale. They are the property of Fiore s.r.l. and must be authorized in writing. Any violation will be prosecuted according to law.